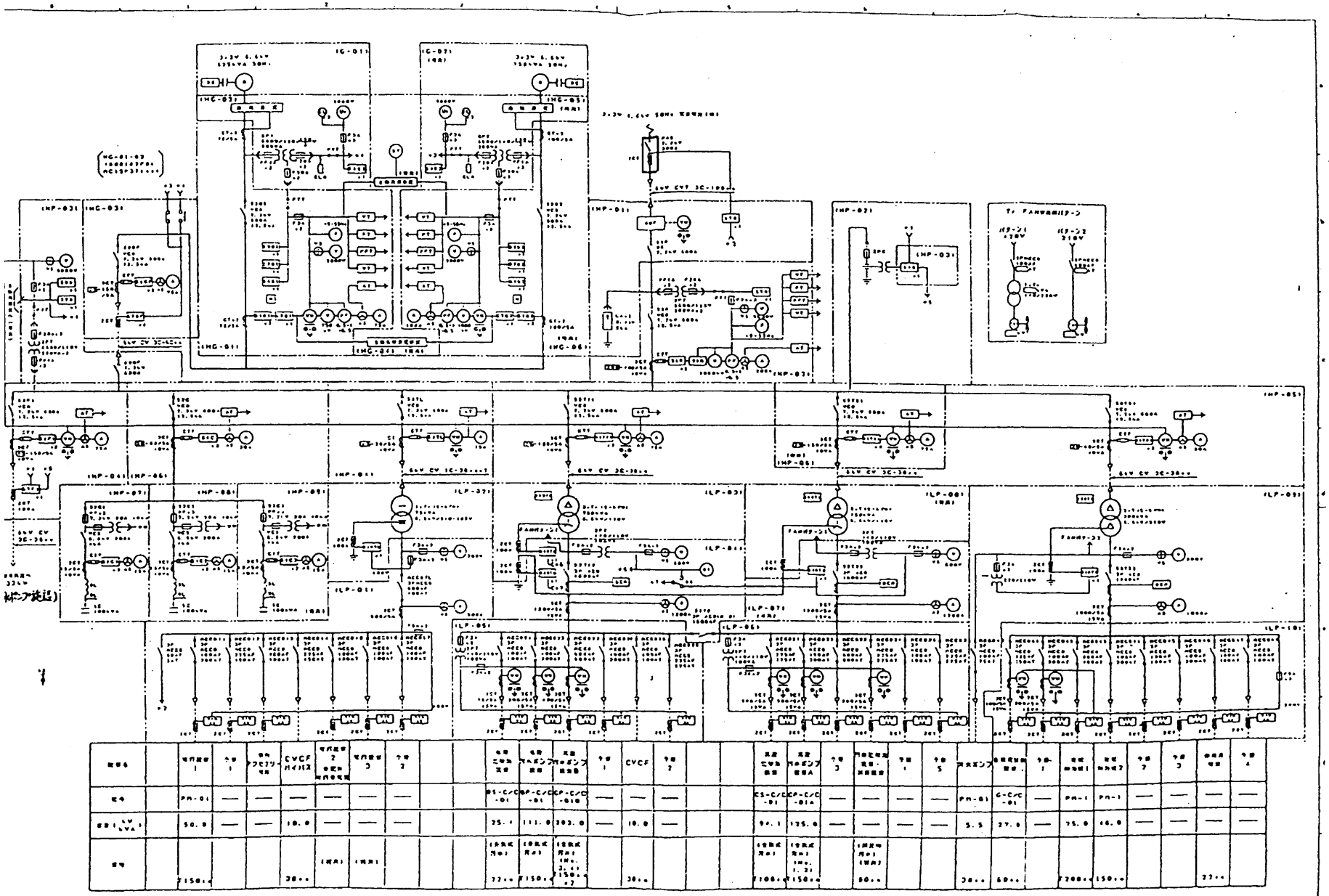

図-1

[illegible]高丘，自家発単線結線図

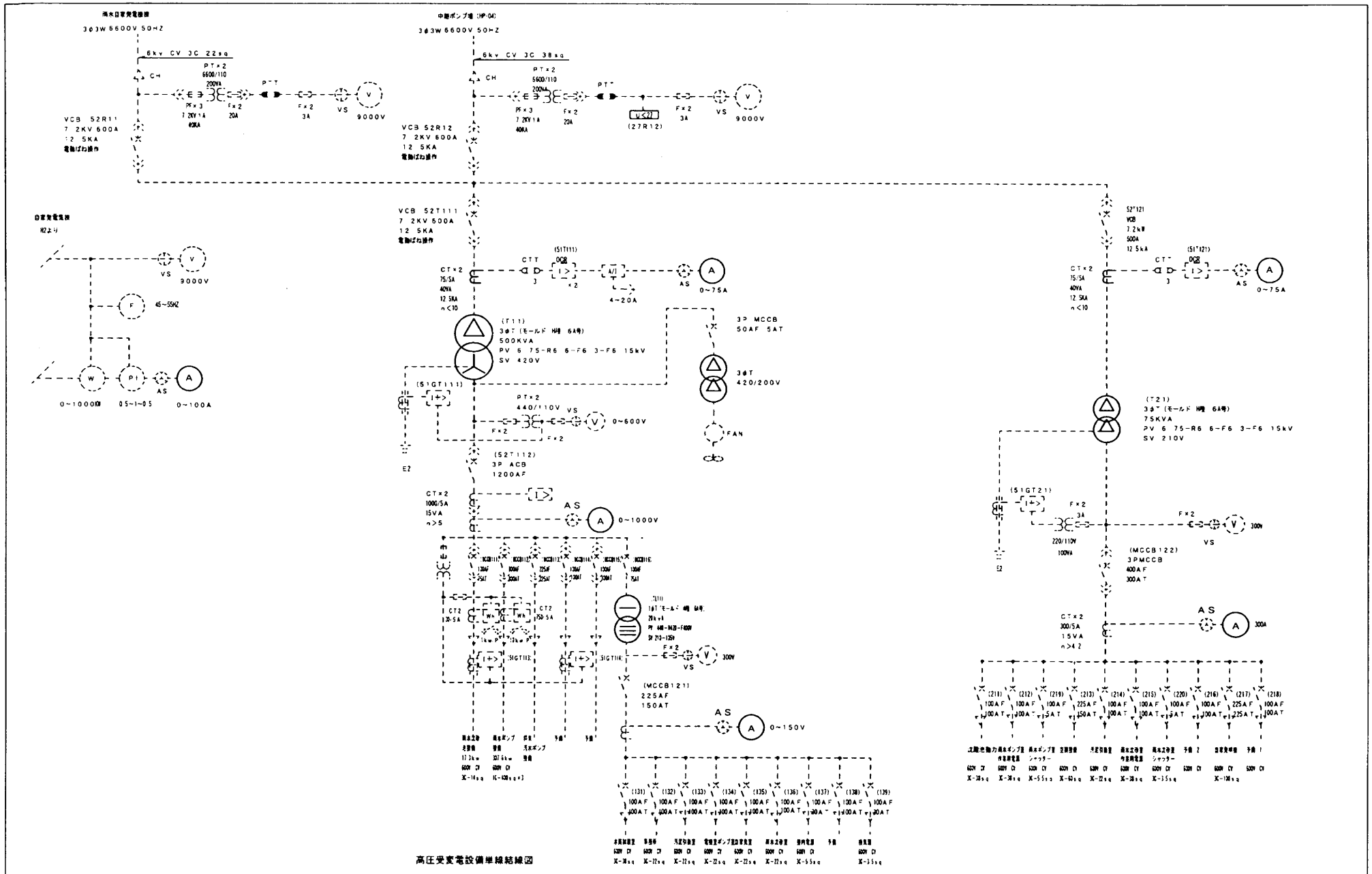

高圧受変電設備単線結線図

特記事項	1 2 3 4	承認	所長	担当	設計	縮尺 NS 設計年月日 H29 5 12	工事名称 住吉雨水ポンプ場単線結線図 図面名称 受変電設備改修図
		○	○		機安		NO E-04